Dane aktualne na dzień: 26-11-2026 02:03

Link do produktu: https://www.nobshop.pl/stack-diatone-mamba-f722-app-50a-p-2819.html



Stack Diatone Mamba F722 APP 50A

Cena brutto	**479,99 zł**
Cena netto	**390,24 zł**
Dostępność	**Aktualnie niedostępny**
Czas wysyłki	**1 - 3 dni**
Producent	**DIATONE**

Opis produktu

Stack Diatone Mamba F722 APP 50A

Mamba F722 APP to stack przeznaczony specjalnie do dronów FPV wraz z modułem WiFi od firmy Diatone. Producent umieścił w stacku FC na procerorze F7 wraz z ESC 50A, dzięki czemu jest to idealny zestaw do dronów latających na bateriach 4-6S. Kontroler lotu wyposażony jest w procesor STM32F722RET6 o taktowaniu 216MHz, który zapewnia szybkie kalkulacje przekładające się na doskonały czas reakcji, a także nie zawodne działanie. Na pokładzie znalazł się także moduł WiFi, za pomocą którego za sprawą specjalnej aplikacji SpeedyBee lub Betaflight na smartphony można połączyć się z FC i w mgnieniu oka wprowadzać zmiany w ustawieniach drona. FC został także wyposażony w BEC 5V 2,5A i 9V 2-3A, który pozwala na zasilenie kamery FPV czy też nadajnika VTX. ESC obsługuje protokół DSHOT 300,600,1200 co pozwala na płynny lot i niezwykle stabilną i wysoką wydajność. Stały pobór prądu na poziomie 50A oraz chwilowy wynoszący 60A pozwala na wykonywanie nawet najbardziej wymagających manewrów. Cały stack posiada otwory montażowe 30,5x30,5mm oraz waży niecałe 23,5g, co pozwala na zmniejszenie wagi drona oraz montaż elektroniki nawet w najmniejszej ramie.

SUPER BIG SOLDERING PAD



Specyfikacja:
MCU - STM32F405RGT6
IMU - MPU6000
Blackbox - 16Mb
Porty - 6x Uarts
Kompatybilne odbiorniki - TBS/SBUS/IBUS/DSM
Oprogramowanie - Betaflight/Inav/Emuflight
Zasilanie 4-6S
Waga FC - 9,5g
Waga ESC - 14g
Prąd ciągły - 50A
Prąd chwilowy - 60A
WiFi - Tak

MAMBA STACK

FC :MAMBA APP F722 MK1
ESC:MAMBA F50_BL32

Stack Specifications:

MCU	STM32F722RET6
Frequency	216MHz
GYRO	MPU6000
OSD	AT7456E
Blackbox	16M Memory
Uarts	6 Set
Receiver	TBS/SBUS/IBUS/DSM
I2C	Yes
RSSI Pad	Yes
F.Port	Yes
Buzzer Pad	Yes
CURR Pad	Yes
ESC Signal	4 Set
BEC 3.3V	0.5A
BEC 5V	3A
BEC 9V	3A
MB LED	Yes
BF LED	Yes
WIFI	Yes
Input	6S Lipo
TVS Protection	Yes
Soft Ware	Betaflight
Mounting	30.5×30.5mm/M3
Size	38.0×41.5×7.5mm
Weight	9.5g

Web: www.diatone.us

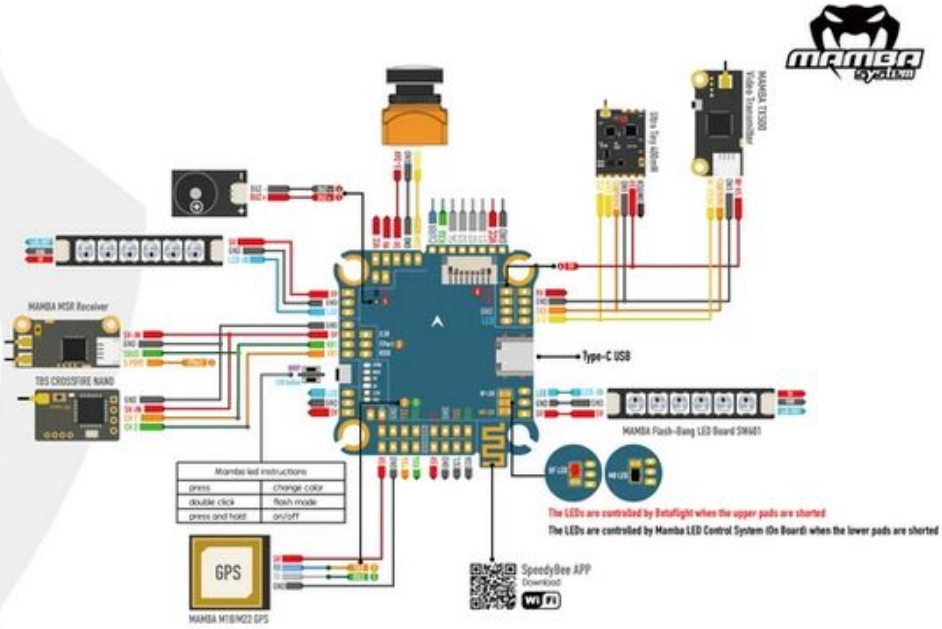

Target: MAMBAF722_I2C
Main firmware STM32 F7X2
Config file MAMBAF722_I2C

When Using Compass Magnetometer, Following Command:
set mag_i2c_device = 1
set mag_bustype = i2c

The Default Port:

UART 1	Receiver
UART 2	Vacancy
UART 3	VTX
UART 4	WIFI
UART 5	F.Port
UART 6	TELE



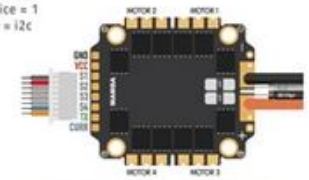

MAMBA F50_BL32 ESC



⚠ Capacitor requested when using 6S battery



ESC

CURR	Yes
Telemetery	Yes
Output Current	50A
Peak Current	60A
Input	3-6S Lipo
BLheli	BLHeli 32
Target	MAMBA F50_BL32
Protocol	Dshot 300/600/1200
Mounting	30.5×30.5mm,Ø 3
Size	44.5×40.0×6.8mm
Weight	14g