Dane aktualne na dzień: 25-11-2026 04:58

Link do produktu: https://www.nobshop.pl/silnik-emax-gt2215-p-4745.html



Silnik EMAX GT2215

Cena brutto	**98,00 zł**
Cena netto	**79,67 zł**
Dostępność	**Aktualnie niedostępny**
Czas wysyłki	**1 - 3 dni**
Producent	**EMAX**

Opis produktu

Silnik EMAX GT2215

No.Of cells	2-3xLi-Poly
Stator dimensions	22x15mm
Shaft diameter	4mm
Weight	70g/2.46oz
Recomended model weight	300-1100g
Recomended prop without gearbox	10x4.7 11x3.8

Model	Cell Count	RPM/V	Prop (APC)	RPM	MAX current (<60S)	Thrust
GT2215/12	3S	905	10x4.7	7450	15A	1000g 2.20lb
	3S	905	11x3.8	7000	18A	1050g 2.31lb
GT2215/09	3S	1180	10x4.7	8300	26A	1250g 2.76lb
	3S	1180	10x6	8850	24A	1140g 2.51lb

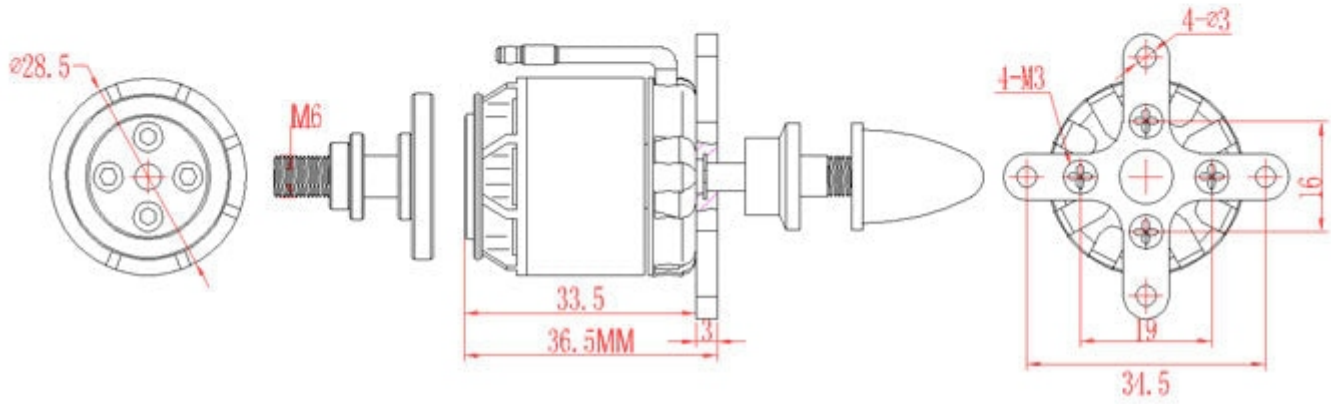



Produkt posiada dodatkowe opcje:

KV: 1180KV