Dane aktualne na dzień: 25-11-2026 04:59

Link do produktu: https://www.nobshop.pl/konwerter-crsf-na-pwm-matek-crsf-pwm-v10-p-4652.html

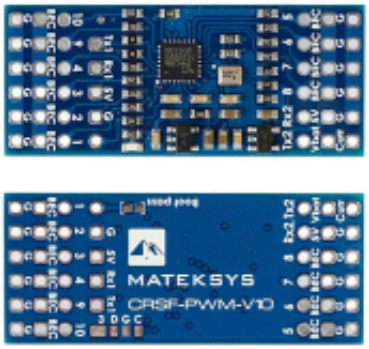


# Konwerter CRSF na PWM Matek CRSF-PWM-V10

| | |
|---|---|
| Cena brutto | **60,00 zł** |
| Cena netto | **48,78 zł** |
| Dostępność | **Aktualnie niedostępny** |
| Czas wysyłki | **1 - 3 dni** |
| Producent | **Matek Systems** |

## Opis produktu

### Konwerter CRSF na PWM Matek CRSF-PWM-V10

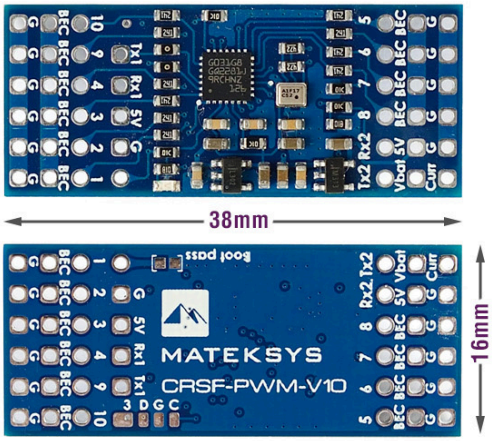


**MATEKSYS CRSF to PWM Converter w/ Variometer CRSF-PWM-V10**

* Compatible with CRSF protocol receiver only
* 10x PWM outputs (frequency 50~400Hz)
* 2x UARTs (for Receiver and GPS)
* Barometer SPL06-001 integrated
* Support 36V Max. battery voltage sense
* Support external Current sensor (0~3.3V)
* RxBt,Curr,Capa,Bat%,GPS, Baro Alt and VSpd Telemetry
* 5V LDO integrated for GPS and external Receiver
* Rated voltage: 4~9V @BEC pad, 0~36V @Vbat, 0~3.3V @Curr
* No regulator built-in for Servos
* 38mm x 16mm, 1.8g

Dzięki konwerterowi Mateksys CRSF na PWM z wariometrem i telemetrią można łatwo przekonwertować wejście CRSF na wyjście 10x PWM do sterowania serwomotorami oraz ESC opartymi na PWM. Konwerter CRSF na PWM jest kompatybilny z każdym odbiornikiem z wyjściem CRSF, więc działa zarówno z odbiornikami TBS Crossfire, jak i ELRS z wyjściem CRSF.

Model ten posiada wbudowany wariometr i opcję dodania zewnętrznego GPS. Daje to następujące opcje telemetrii: RxBt, Curr, Capa, Bat%, GPS, GSpd, Hdg, Alt, Sats, Vspd, Baro Alt.

Jest to świetny konwerter CRSF na PWM dla szybowców i samolotów, które nie wykorzystują kontrolera lotu, ale które nadal chciałbyś kontrolować za pomocą ELRS. Ten konwerter CRSF na PWM ma tylko 1,8 grama i 38 mm x 16 mm.

W module tym można ustawić różne parametry za pomocą konfiguratora Matek.

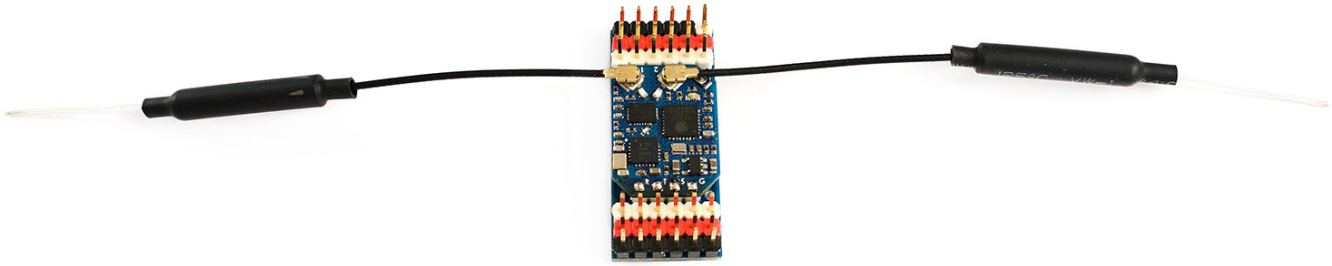

** Dupont 2.54pins are shipped unsoldered*
** ELRS-R24-D receiver is not included in package*

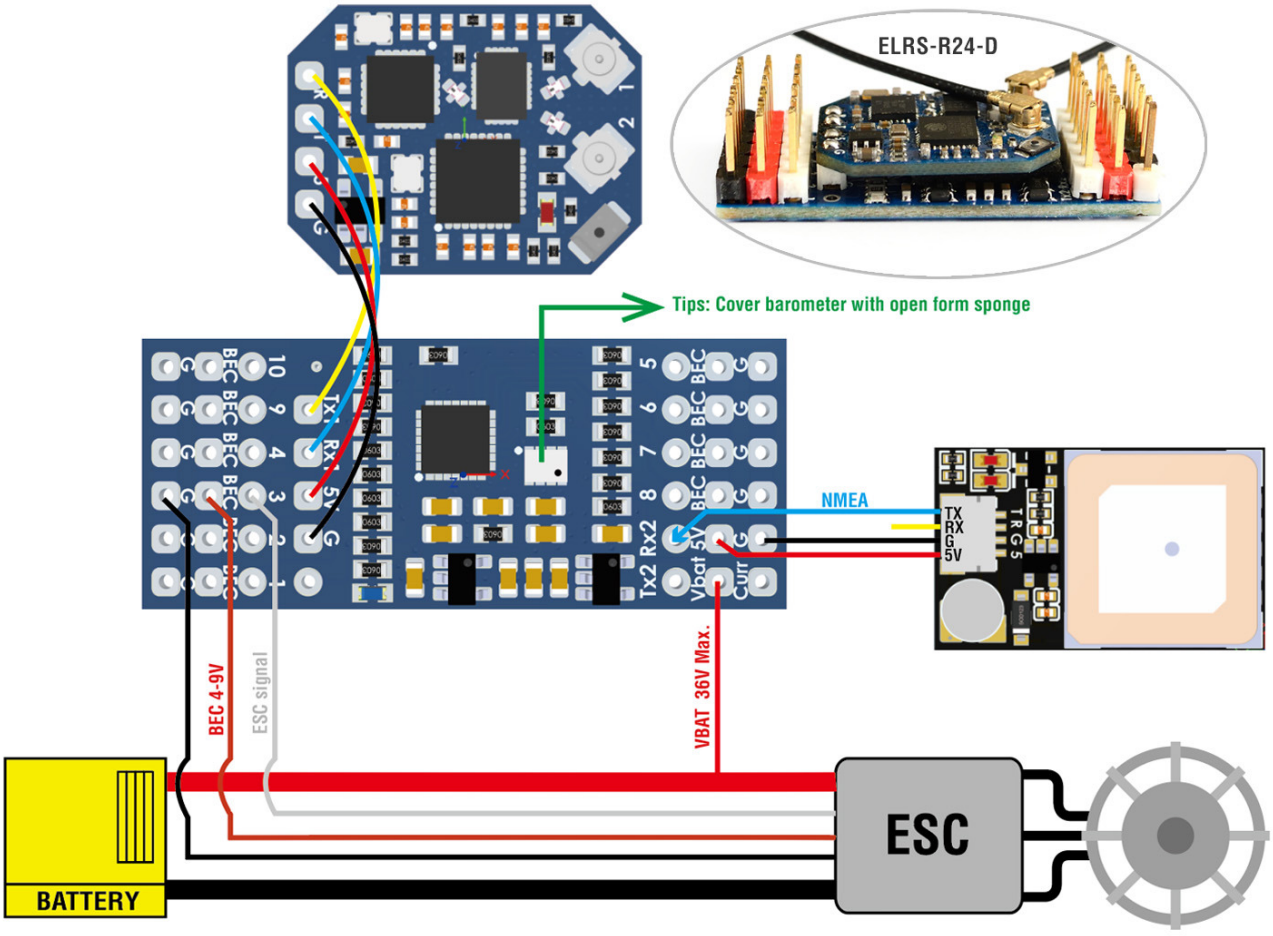


**Specyfikacja:**
- Kompatybilny tylko z odbiornikami protokołu CRSF
- Obsługa dowolnych odbiorników protokołu CRSF (w tym 433MHz, 868MHz, 915MHz, 2,4GHz)
- 10 wyjść PWM
- Konfigurowalna częstotliwość PWM (domyślnie 50/100/160/330/400Hz)
- 2x UART (dla odbiornika i GPS)
- Telemetria: RxBt, Curr, Capa, Bat%, GPS, GSpd, Hdg, Alt, Sats, Vspd, Baro Alt (Od wersji EdgeTX 2.7.1/OpenTX 2.3.15 i ExpressLRS 2.5)
- Czujnik napięcia akumulatora, maksymalnie 36V (wbudowany dzielnik napięcia 1K:10K)
- Kompatybilność z zewnętrznym czujnikiem prądu (0~3,3V)
- Konfigurowalna skala Vbat i czujnika prądu
- Konfigurowalna wartość trybu failsafe
- Możliwość aktualizacji oprogramowania sprzętowego
- Zintegrowane 5V LDO (300mA) dla GPS i zewnętrznego odbiornika.
- Napięcie znamionowe: 4~9V @BEC pad, 0~36V @Vbat, 0~3.3V @Curr

- Brak wbudowanego regulatora dla serwomechanizmów, serwomechanizmy muszą być zasilane przez BEC pad z zewnętrznego źródła 5-9V.
- 38 mm x 16 mm, 1,8 g

**Zawartość:**
1x konwerter CRSF-PWM-V10
2x złącze kątowe 6x Dupont 2.54

Pełna specyfikacja produktu na stronie producenta: Mateksys CRSF to PWM