Dane aktualne na dzień: 24-11-2026 16:02

Link do produktu: https://www.nobshop.pl/kontroler-lotu-betafpv-f4-aio-12a-v3-p-2617.html

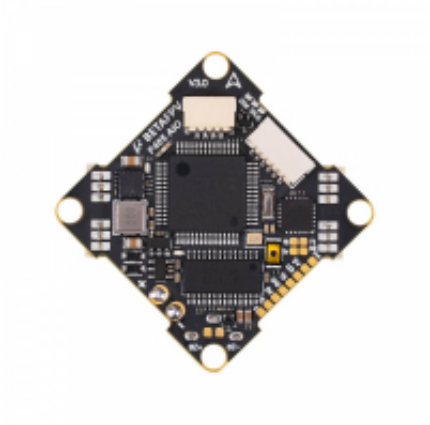

Kontroler lotu FC BetaFpv F4 AIO 12A V3

Cena brutto	**199,99 zł**
Cena netto	**162,59 zł**
Dostępność	**Aktualnie niedostępny**
Czas wysyłki	**1 - 3 dni**
Producent	**BetaFPV**

Opis produktu

Kontroler lotu FC BetaFpv F4 AIO 12A V3

Kontroler lotu FC F4 marki BetaFpv to kontroler lotu w wersji V3, który został poprawiony o nowe ESC, które jest w stanie dać prąd chwilowy na poziomie 13A. Oprócz tego zastosowano tutaj bardziej wydajny procesor F405. Kontroler posiada także gniazda, za pomocą których możliwe jest łatwiejsze i szybsze podłączenie odbiornika i nadajnika VTX. Znormalizowany układ otworów montażowych umożliwia montaż w praktycznie każej ramie dorna typu tiny whoop.

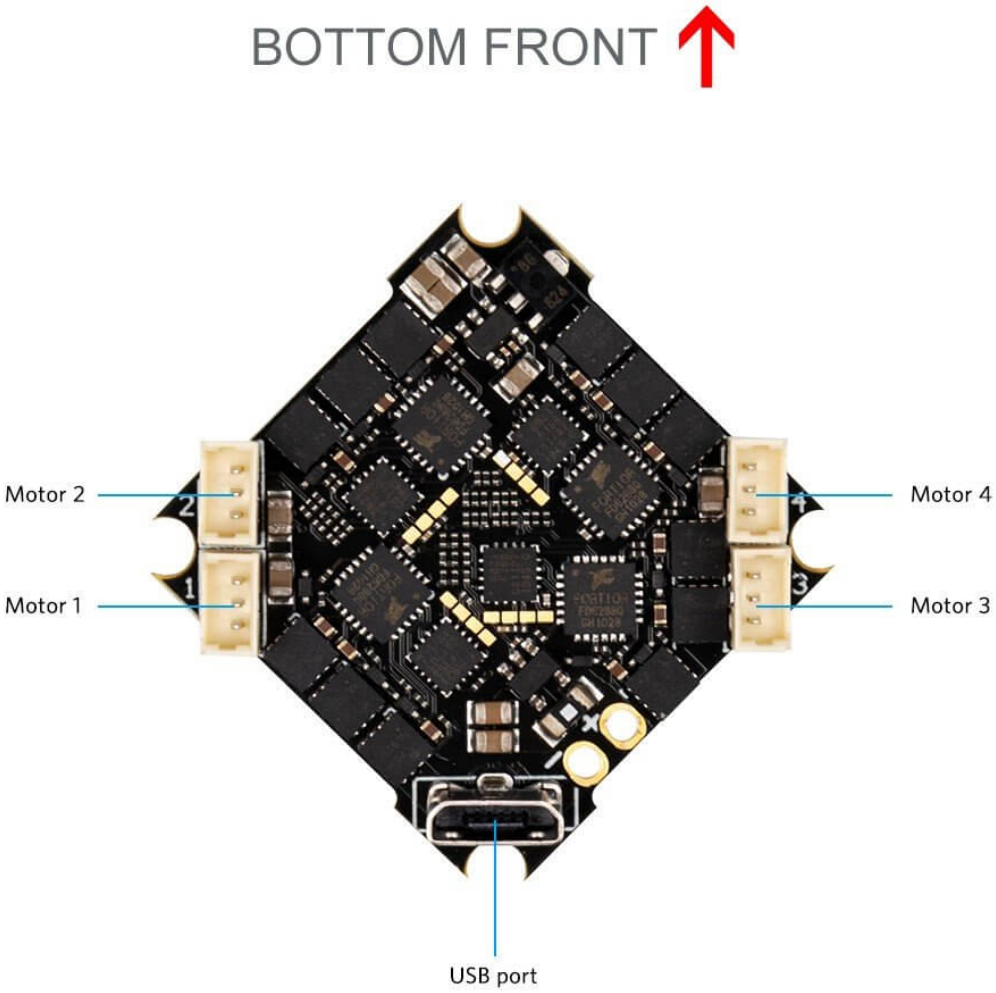
BOTTOM FRONT
Motor 2
Motor 1
Motor 4
Motor 3
USB port

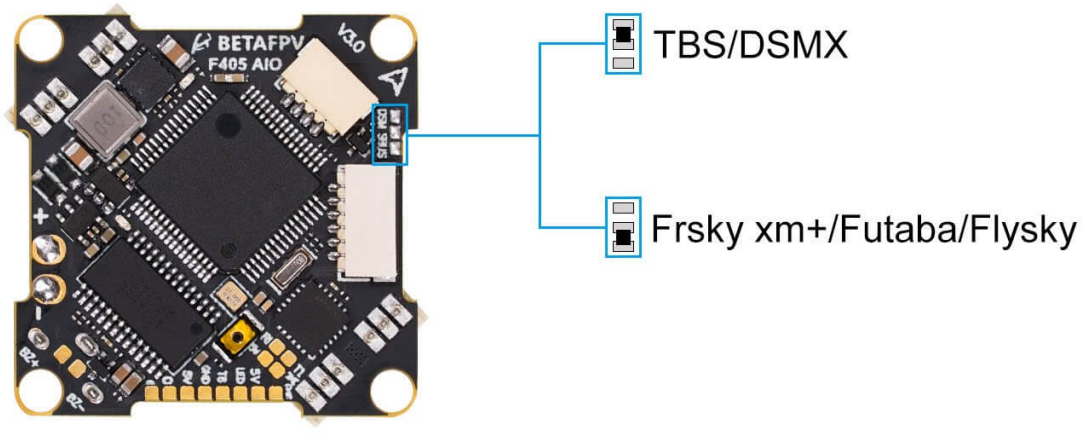
BETAFPV
F405 AIO
V3.0
TBS/DSMX
Frsky xm+/Futaba/Flysky

Specyfikacja F405 12A AIO FC V3:

CPU - STM32F405RGT6
Żyroskop - MPU6000
Rozmiar - 26mm x 26mm
Wersja oprogamowania - Batefight-BETAFPV405-4.2.X
Wbudowane OSD
Wsparcie odbiorników - Frsky XM/XM+, Futaba, Flysky, TBS Crossfire, DSMX
Waga - 5.3g
Złącze - XT30

Specyfikacja ESC:

Wsparcie protokołów - PWM□Oneshot125, Oneshot42 Multishot□Dshot150□Dshot300□Dshot600

Zasailanie - Lipo 2S-4S

Natężenie - 12A

Natężenie chwilowe - 13A

Oprogramowanie - BLHELI-S G-H-25

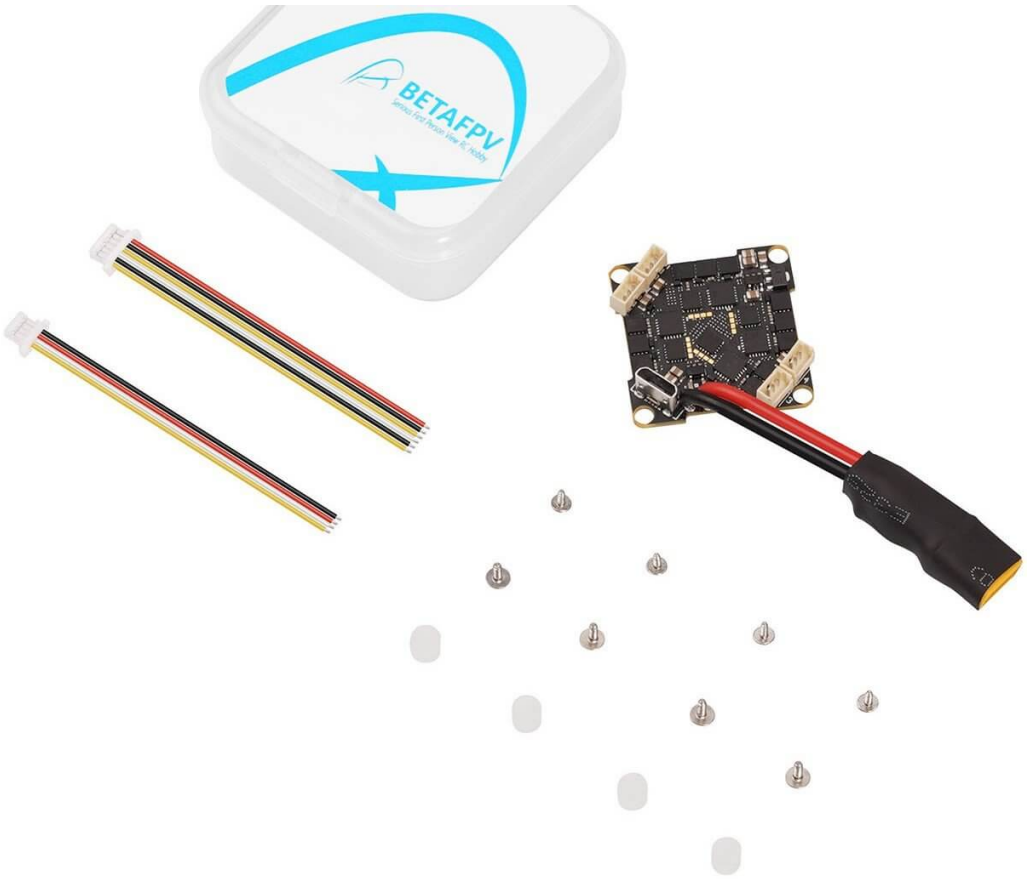
BETAFPV