Dane aktualne na dzień: 28-11-2026 06:15

Link do produktu: https://www.nobshop.pl/gimbale-radiomaster-ag01-cnc-metal-hall-tx16s-boxer-p-4531.html

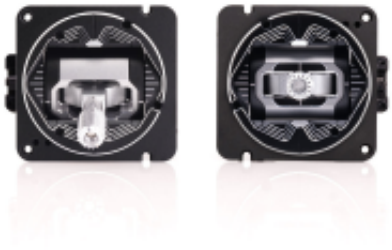

Gimbale RadioMaster AG01 CNC metal Hall TX16S Boxer

Cena brutto	**639,99 zł**
Cena netto	**520,32 zł**
Dostępność	**Dostępny**
Czas wysyłki	**1 - 3 dni**
Kod producenta	**HP0157.AG01 SET-BLK**
Producent	**Radiomaster**

Opis produktu

Gimbale RadioMaster AG01 CNC metal Hall TX16S Boxer

Zaprojektowane i testowane przez ponad rok, gimbale AG01 były opracowywane przez naszych inżynierów i profesjonalnych pilotów, takich jak MCK, Alex Campell, Noical i Veysi.FPV, AZFPV, Xiao Zheng i Long XL, aby spełnić wysokie wymagania najbardziej konkurencyjnych wyścigów na świecie.

AG01 jest w pełni frezowany CNC dla najwyższej precyzji z poczwórnymi łożyskami kulkowymi dla płynnej i precyzyjnej pracy. Posiada dostępną z przodu regulację naprężenia i skoku dla łatwego dostrojenia.

Specyfikacja:
Typ czujnika: Hall,
Napięcie robocze: DC 3.3V,
Liniowość: Czas rzeczywisty (bez opóźnienia),
Regulowany zakres ruchu: 38° - 54°,
Regulowany zakres pracy: Tak,
Regulowane napięcie sprężyn: Tak,
Łożyskowanie: Poczwórne łożyska kulkowe,
Zakres temperatur pracy: -20°C - 85°C,
Rozmiar: 60*53*56mm,
Waga: 125g/szt.



EXTERIOR ADJUSTABLE

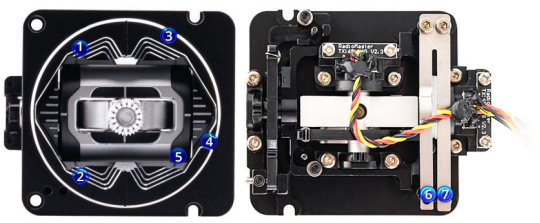

① Ustawienie dolnego limitu skoku: Przekręć śrubę w prawo, aby zmniejszyć skok. Przekręć śrubę w kierunku przeciwnym do ruchu wskazówek zegara, aby zwiększyć skok. Zakres ruchu (38-54°)
② Ustawianie górnego limitu skoku: Obróć śrubę w prawo, aby zmniejszyć skok. Obróć śrubę w kierunku przeciwnym do ruchu wskazówek zegara, aby zwiększyć skok. Zakres ruchu (38-54°)
③ Napięcie sprężyny w górę i w dół: Przekręć śrubę
zgodnie z ruchem wskazówek zegara, aby zwiększyć napięcie sprężyny w górę i w dół.
Obróć śrubę w kierunku przeciwnym do ruchu wskazówek zegara, aby zmniejszyć napięcie sprężyny w górę i w dół.
④ Regulacja centrowania i trybu: Gdy śruba jest obrócona zgodnie z ruchem wskazówek zegara do najniższego punktu, gimbal nie wyśrodkuje się w osi góra-dół po zwolnieniu drążka. Gdy śruba zostanie obrócona w kierunku przeciwnym do ruchu wskazówek zegara do najwyższego punktu, gimbal wyśrodkuje swoją oś w górę i w dół po zwolnieniu drążka.
⑤ Napięcie lewej i prawej sprężyny: Przekręć śrubę zgodnie z ruchem wskazówek zegara, aby zwiększyć napięcie lewej i prawej sprężyny. Obróć śrubę w kierunku przeciwnym do ruchu wskazówek zegara, aby zmniejszyć napięcie lewej i prawej sprężyny.
Regulacja napięcia przepustnicy: Gdy nie ma napięcia w górę i w dół, śruba ⑥ reguluje naprężenie, a śruba ⑦ reguluje naprężenie skali.

Wymiary:

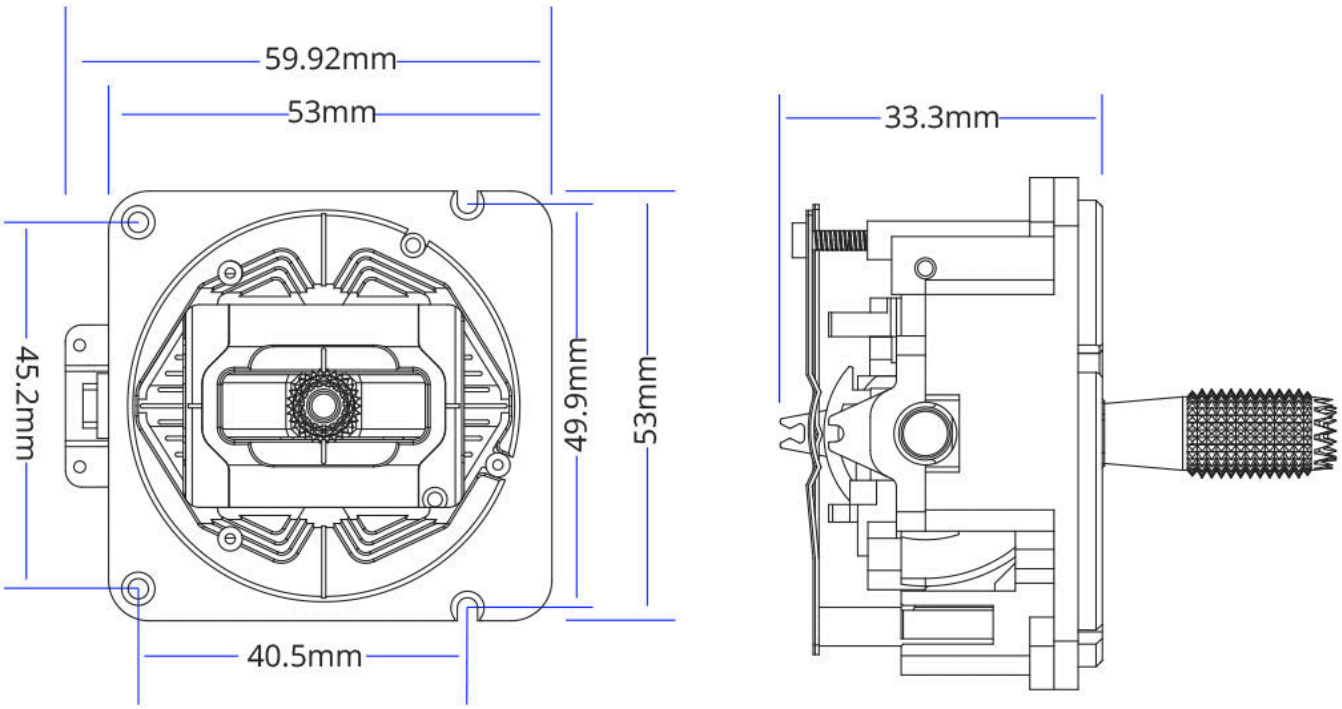

Zawartość:
1 * gimbal AG01 (Throttle)
1 * gimbal AG01 (Centering)
2 * zestaw miękkich sprężyn
2 * klucz do regulacji sprężyn
1 * instrukcja