Dane aktualne na dzień: 25-11-2026 18:56

Link do produktu: https://www.nobshop.pl/caddx-walksnail-avatar-gt-kit-vtx-2w-p-4494.html

CADDX Walksnail Avatar GT KIT VTX 2W



Cena brutto	**869,00 zł**
Cena netto	**706,50 zł**
Dostępność	**Dostępny**
Czas wysyłki	**1 - 3 dni**
Kod producenta	**WN12-2W14B**
Producent	**Caddx FPV**

Opis produktu

CADDX Walksnail Avatar GT KIT VTX 2W



Avatar GT dzięki mocy 2W znacznie zwiększa odległość transmisji sygnału co pozwala na lot na bardzo duże odległości. Dla utrzymania niskiej temperatury podczas pracy VTX posiada radiator z wentylatorem. Avatar GT jest wyposażony w gniazdo kart Micro SD, obsługujące do 256GB pojemności, umożliwiając nagrywanie filmów z lotu w rozdzielczości do 1080P. VTX GT posiada wbudowaną antenę ceramiczną oraz zoptymalizowany tryb niskiego poboru mocy który zmniejsza zużycie energii i wytwarzanie ciepła. Dzięki zwiększonej odporności na zakłócenia GPS nadawany sygnał jest dużo silniejszy i czystszy a zastosowana w zestawie kamera Pro z sensorem Sony Starvis II doskonale radzi sobie w słabych warunkach oświetleniowych.

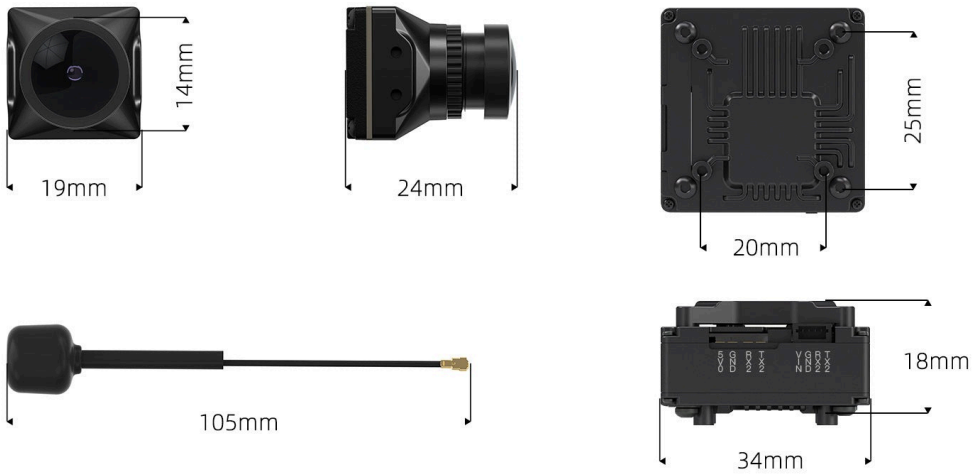

Connection

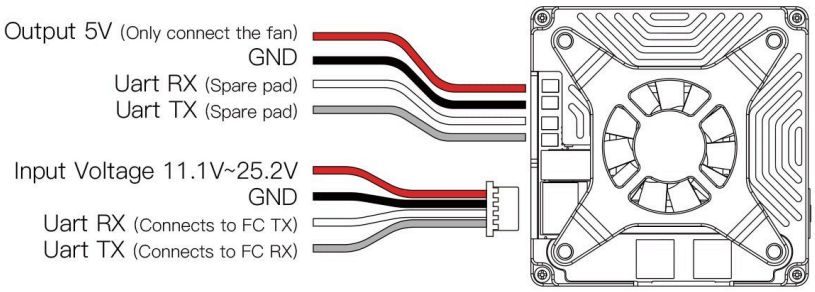

⚠
- Power consumption: 12V@1.5A
  Please consider the power supply capability of the power supply.
- VTX generates a lot of heat when working, so please pay attention to airflow for heat dissipation

Specyfikacja:

Kamera:
Model: Avatar HD Pro
Sensor: 1/1.8 cala Sony Starvis Ⅱ
Rozdzielczość: 1080P/60fps, 1080P/100fps, 720P/120fps, 720P/60fps
Proporcje: 16/9, 4/3
Obiektyw: 8Mp
FOV: 160°
Przesłona: F1.6
Migawka: Rolling shutter

Min. oświetlenie: 0.00001Lux
Waga: 9.5g
Wymiary: 19*19*24mm
Długość przewodu MIPI: 140mm
Żyroskop: wbudowany, wspierany przez Gyroflow

Nadajnik VTX:
Model: Avatar GT
Zakres częstotliwości: 5.725 - 5.850 GHz,
Moc nadawania: FCC: <30dBm (MAX:33dBm), CE: <14dBm
SRRC: <20dBm; MIC: <25dBm
Interfejs do podłączenia: JST1.0*4 (zasilanie, TX, RX)
Obsługiwane karty pamięci: Micro SD (do 256 GB)
Otwory montażowe: 25.5*25.5mm; 20*20mm

Wymiary: 34*34*20mm
Nagrywanie DVR: 1080p/720p
Waga: 41.6g (z antenami)
Temperatura pracy: -10-40℃
Kanały: 8
Napięcie zasilania: 11.1V - 25.2V
Wspierane oprogramowanie: Betaflight, Inav, Fettec, Kiss, ArduPilot
Opóźnienie: Średnie 22ms
Złącze antenowe 2x IPEX

Zawartość:
1 x Walksnail Avatar GT KIT
1 x Instrukcja
2 x śruba M2*4mm
2 x śruba M2*5mm
2 x śruba M2*6mm
2 x podkładka M2*5*0.5mm
2 x arkusz naklejek na kartę SD
1 x przewód zasilający 4pin

