Dane aktualne na dzień: 24-11-2026 18:00

Link do produktu: https://www.nobshop.pl/aio-betafpv-air-4in1-5in1-g4-p-4536.html

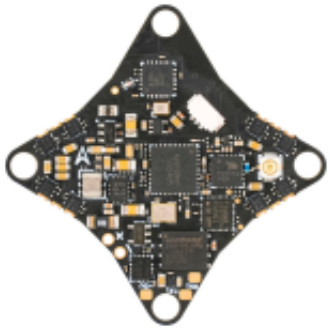

AIO BETAFPV Air 4IN1 / 5IN1 G4

Cena brutto	**239,99 zł**
Cena netto	**195,11 zł**
Dostępność	**Dostępny**
Czas wysyłki	**1 - 3 dni**
Producent	**BetaFPV**

Opis produktu

Kontroler lotu AIO BETAFPV Air 4IN1 5IN1

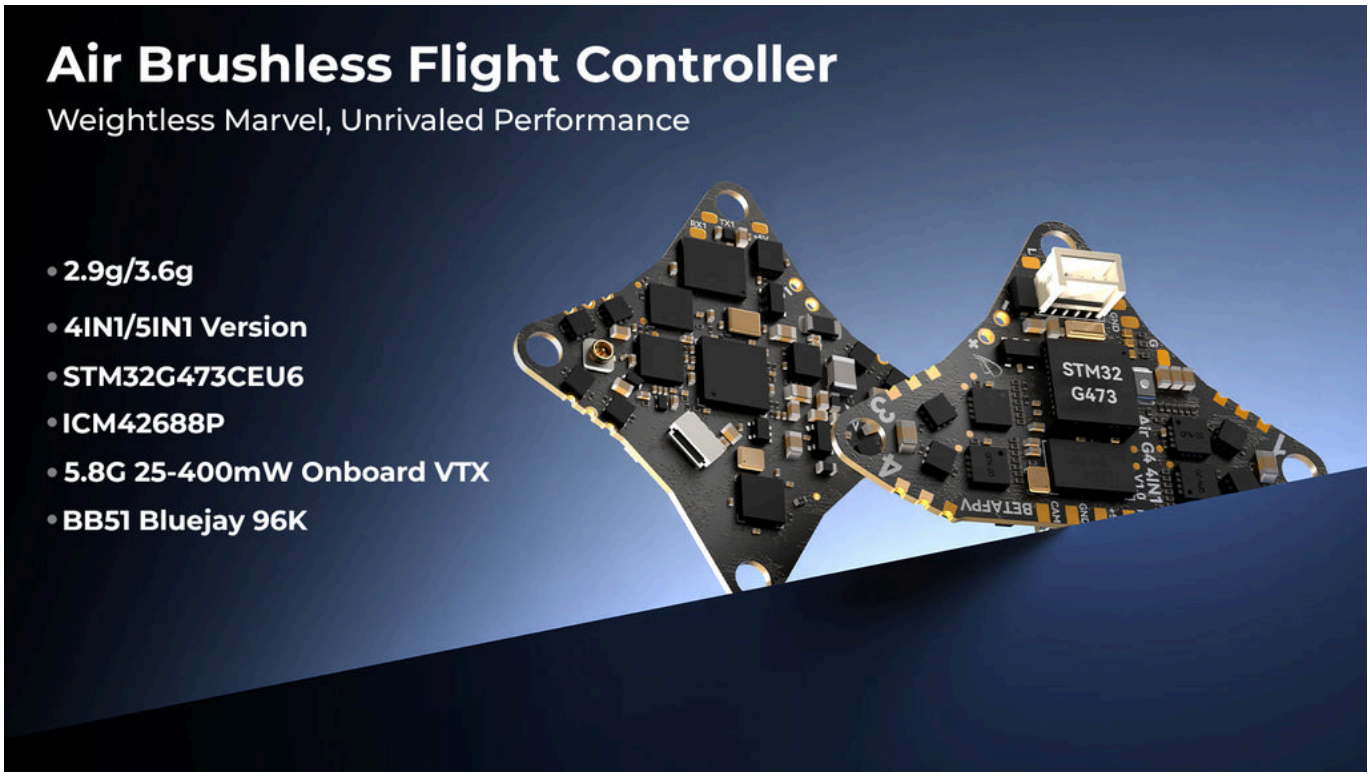

Specyfikacja FC:
Waga: 29 g (wersja 4IN1) / 3,6g (wersja 5IN1)
Otwory montażowego: 26mm x 26mm
MCU: STM32G473CEU6 (168MHz)
Żyroskop: ICM42688P (SPI)
Pamięć Blackbox: 16MB
BEC: 5V 3A
Port USB: 4-stykowy SH1.0
Wbudowany ESC z ciągłym prądem 5A
RX: Serial ELRS 2.4G (V3.4.3) (tylko wersja 5IN1)
Wersja 4IN1: FC+ESC+OSD+VTX
Wersja 5IN1: FC+ESC+OSD+VTX+RX

Specyfikacja ESC:
Napięcie wejściowe: 1S
Wersja oprogramowania układowego FC: Betaflight_4.5.0_BETAFPVG473
Oprogramowanie ESC: A_X_5_96KHz_V0.19.hex (Bluejay)

Obsługa sygnałów: D-Shot300, D-Shot600

Specyfikacja VTX:
Moc wyjściowa: 25/100/200/400/PIT
Częstotliwość: 5.8GHz 48 kanałów, z pasmem Raceband: 5658~5917MHz
Komunikacja: SmartAudio2.0
Wszystkie harmoniczne: Maks. -50dBm
Stabilność częstotliwości: ±100KHz (typ.)
Precyzja częstotliwości: ±200KHz (typ.)
Błąd nośnej kanału: ±1,5dB
Port antenowy: U.FL 50 Ω
Temperatura pracy: od -10℃ do 80℃

Diagram kontrolera w wersji 4IN1

TOP FRONT ↑

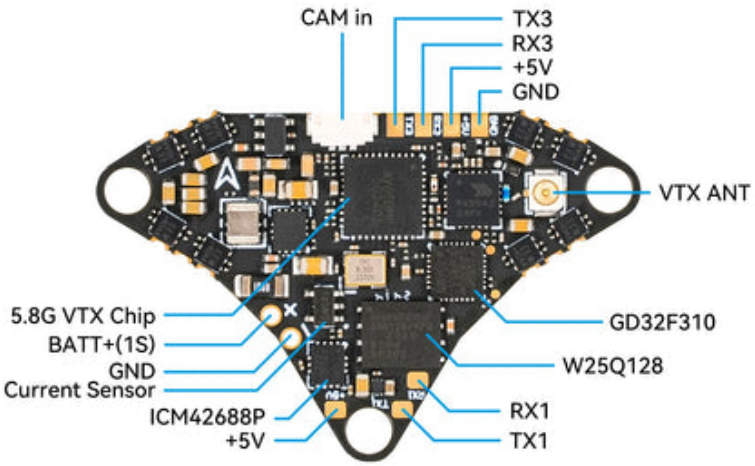

BOTTOM FRONT ↑

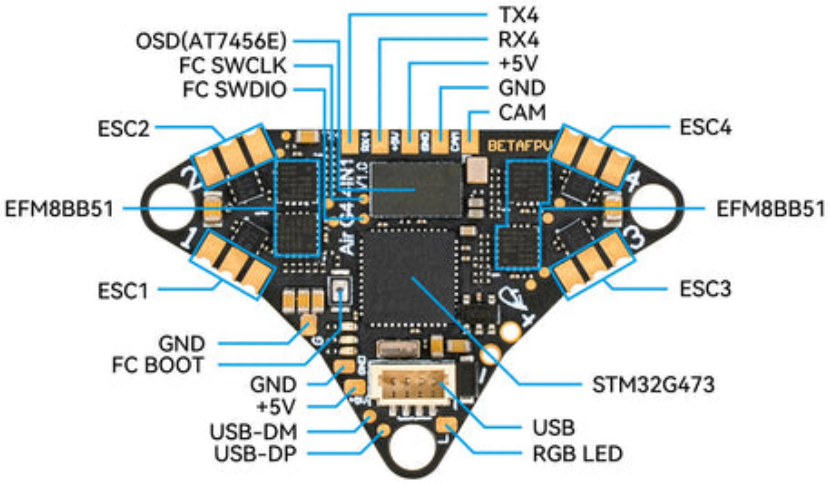

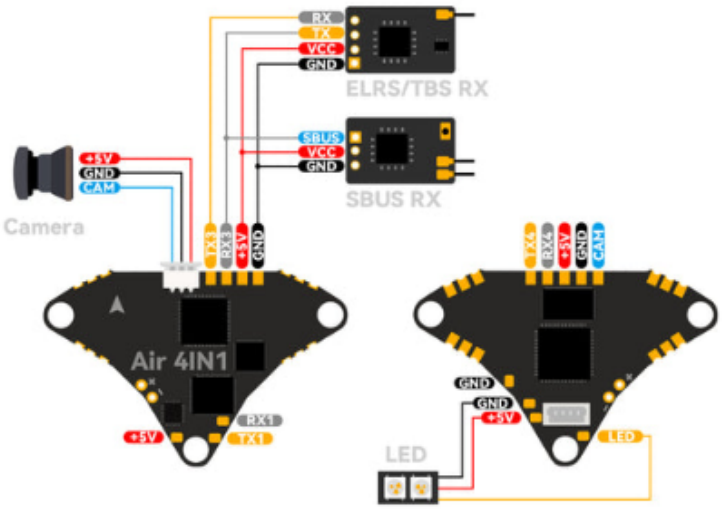

Diagram kontrolera w wersji 5IN1

TOP FRONT ↑

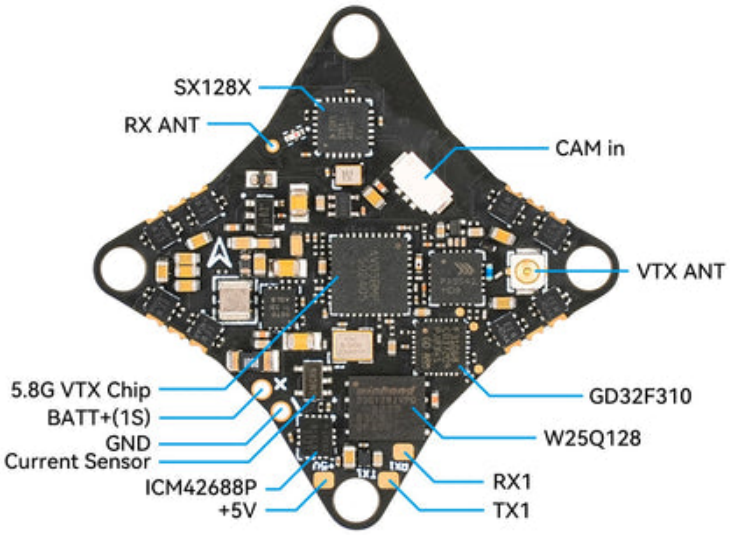

BOTTOM FRONT ↑

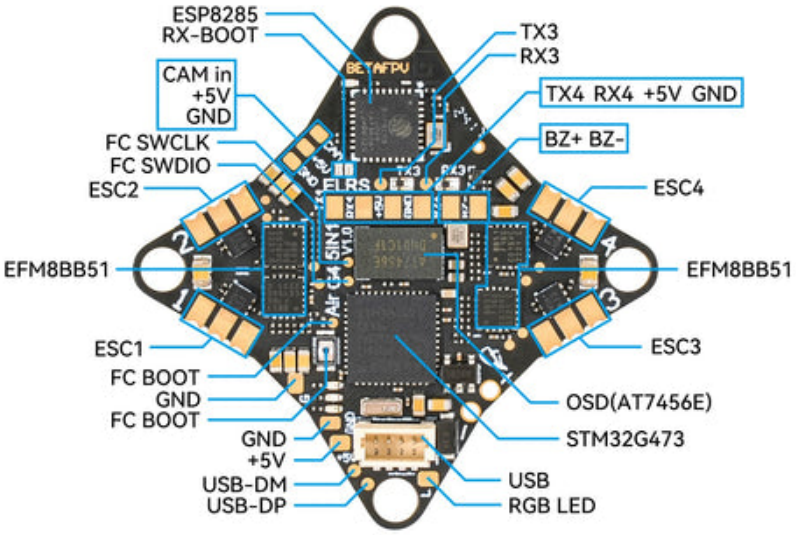

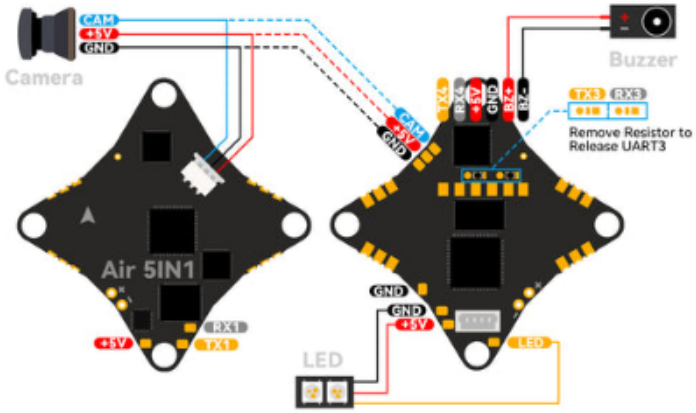

Zawartość:
1 * Kontroler lotu Air,
1 * Antena 2,4GHz (tylko w wersja 5IN1),
1 * Adapter USB-C do SH1.0,
1 * 4-pinowy kabel adaptera SH1.0,
1 * Antena VTX 5,8GHz,
1 * Kabel pigtail BT2.0,
4 * Śruba M1.4*4,
4 * Wibroizolator

Produkt posiada dodatkowe opcje:

Wersja: 4IN1